MANUAL DE INSTRUCCIONES

CONTENIDO

PARTES Y PIEZAS

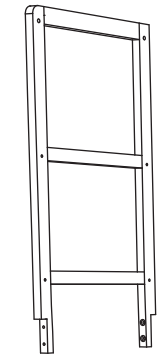

❶ x1 (lateral superior)

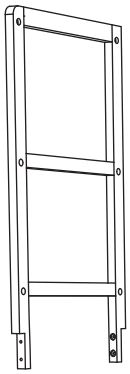

❷ x1 (lateral superior)

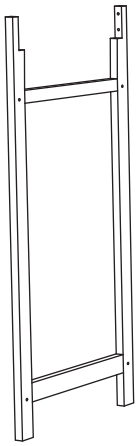

❸ x1 (lateral inferior)

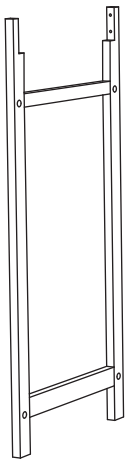

❹ x1 (lateral inferior)

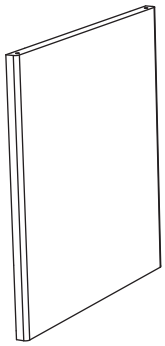

❺ x4 (repisa)

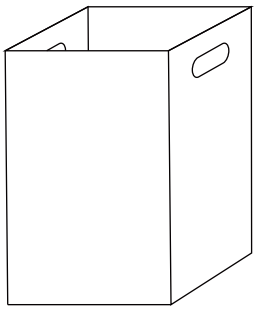

❻ x1 (cajón tela)

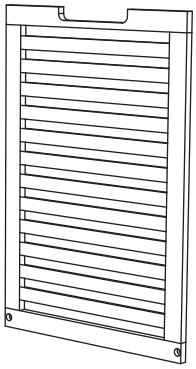

❼ x1 (tapa cajón)

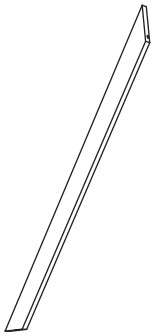

❽ x2 (lateral cajón)

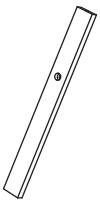

❾ x1 (estructura inferior cajón)

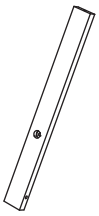

❿ x1 (estructura inferior cajón)

⓫ x1 (travesaño cajón)

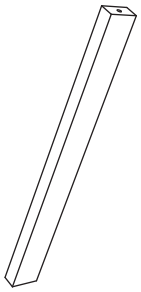

⓬ x2 (travesaño mueble)

HERRAJES

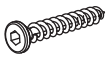

Ⓐ x28 (tornillo)

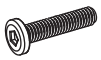

Ⓑ x8 (perno)

Ⓒ x2 (unión)

HERRAMIENTAS

Ⓐ x1 (llave allen)

INSTRUCCIONES DE ARMADO

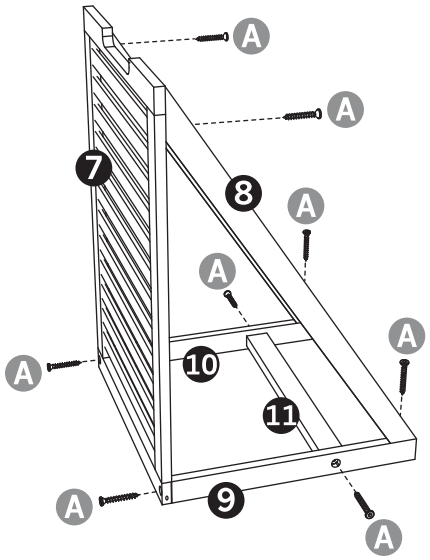

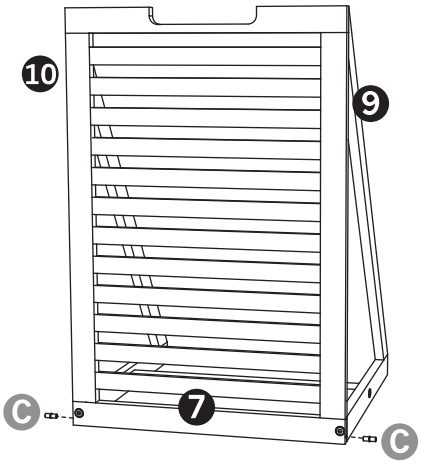

Paso 1: Utilice 8 tornillos A para unir la tapa 7, las estructuras inferiores 9 y 10, el travesaño 11 y los laterales del cajón 8.

Paso 2: Inserte las uniones C en las estructuras inferiores del cajón 9 y 10.

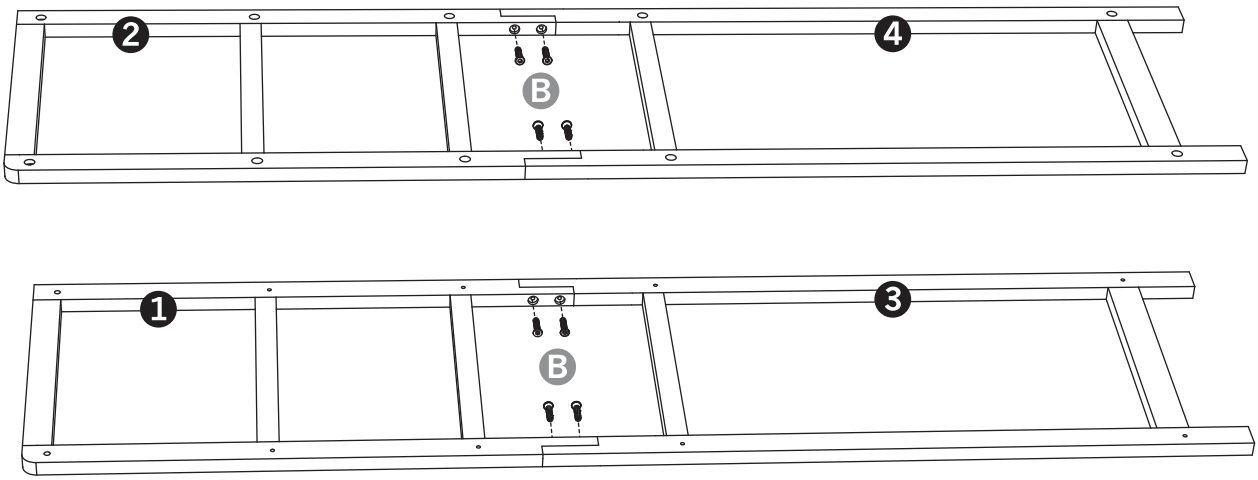

Paso 3: Una los laterales superiores 1 y 2 a los laterales inferiores 3 y 4. Para esto utilice 8 pernos B.

MANUAL DE INSTRUCCIONES

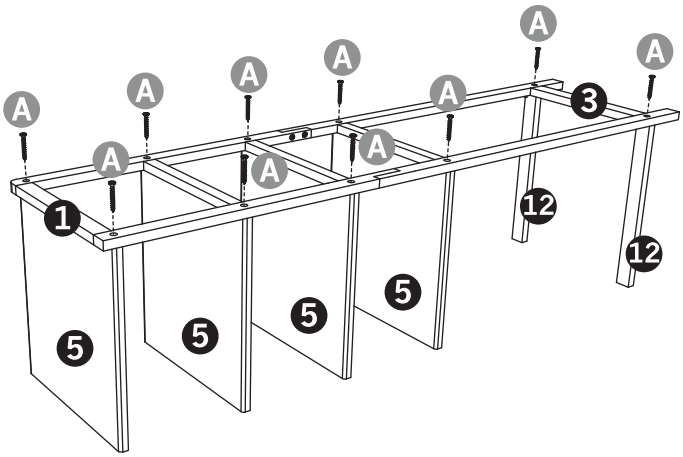

Paso 4: Una las 4 repisas 5 y los dos travesaños del mueble 12 al lateral formado por las piezas 1 y 3. Para esto utilice 10 tornillos A.

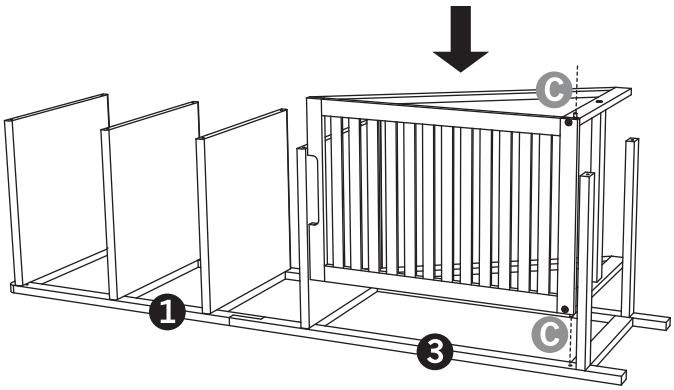

Paso 5: Una la estructura armada en el paso 2 al lateral formado por las piezas 1 y 3.

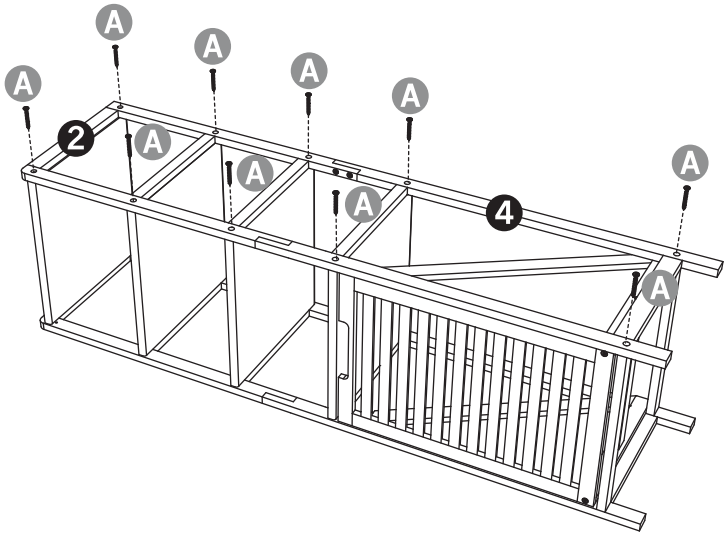

Paso 6: Utilice 10 tornillos A para incorporar lateral formado por las piezas 2 y 4 a la estructura armada.

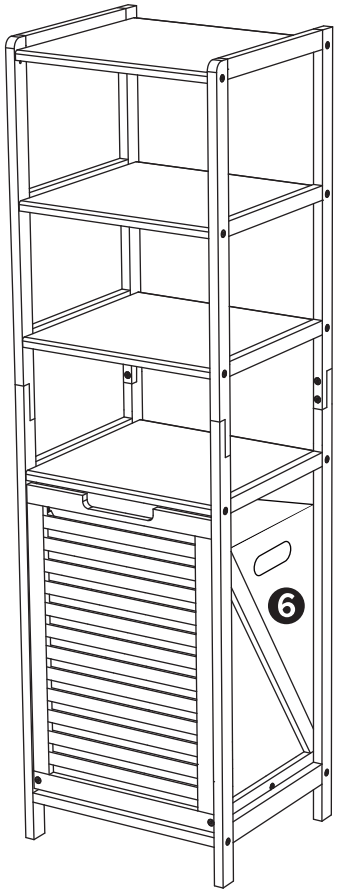

Paso 7: Para finalizar inserte el cajón de tela 6.